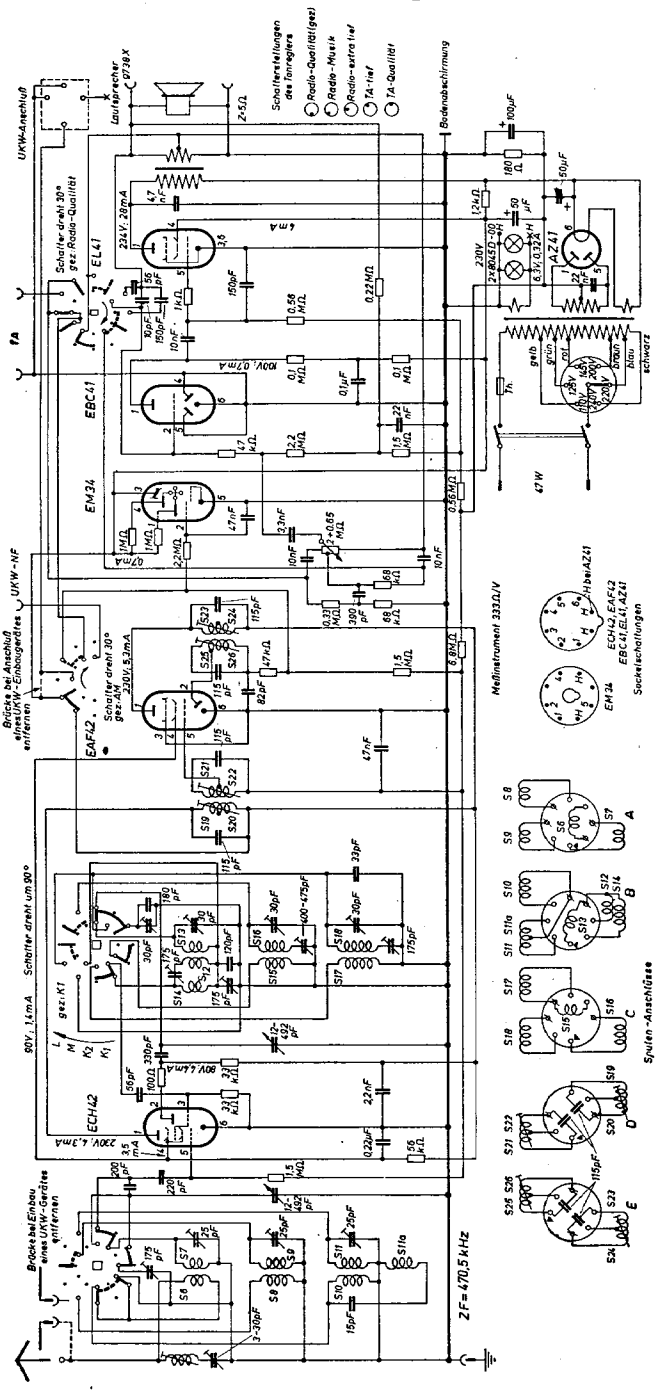
UKW-Anschluß
Lautsprecher 9738X
Z=5Ω
Schalterstellungen des Tonreglers
Radio-Qualität (gez)
Radio-Musik
Radio-extra tief
TA-tief
TA-Qualität
Bodenabschirmung
Schalter dreht 30° gez: Radio-Qualität
EL41
234V, 28mA
4mA
EBC41
100V, 0,7mA
EM34
UKW-NF
Brücke bei Anschluß eines UKW-Einbaugerätes entfernen
EAF42
Schalter dreht 30° gez: AM
230V, 5,3mA
Schalter dreht um 90°
90V, 1,4mA
gez: K1
ECH42
230V, 4,3mA
Brücke bei Einbau eines UKW-Gerätes entfernen
ZF=470,5 kHz
Meßinstrument 333Ω/V
Sockelschaltungen
EM34
ECH42, EAF42
EBC41, EL41, AZ41
Spulen-Anschlüsse
AZ41
47 W
gelb
grün
rot
braun
blau
schwarz